FICHA TÉCNICA

SAFARI

CROSS BAR AL 48” (120CM) C/ GANCHO - SILVER

SKU: 25765
MODELO: D9085-SL

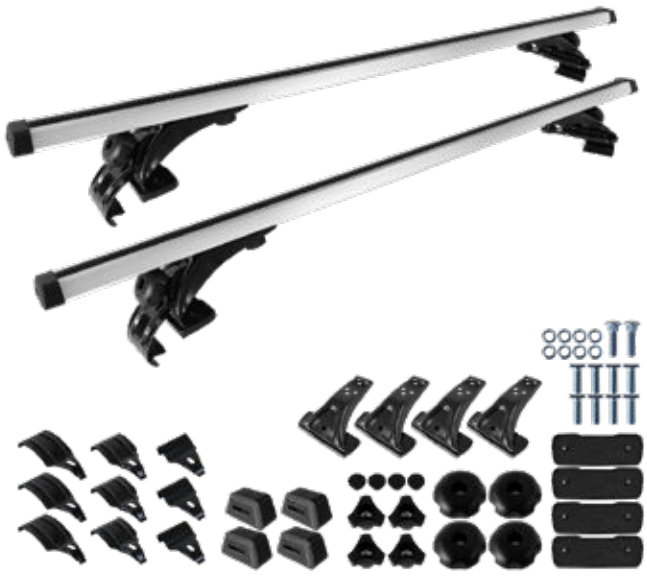

ESPECIFICACIONES	
Tamaño	48” (122 cm)
Material	Aluminio
Color	Silver
Dimensiones de perfil	3x6 cm
Detalle	Jebe antideslizante

Aplicación:

La barra de techo se utiliza para transportar carga adicional, como bicicletas, equipos deportivos o equipaje, sobre el techo del vehículo, liberando espacio en el interior y mejorando la funcionalidad del automóvil.

Recomendaciones:

Instalar las barras según las especificaciones del fabricante. Verificar regularmente la sujeción de la carga y evitar exceder la capacidad máxima de peso recomendada.

Observaciones:

Verificar la integridad y ajuste de las barras regularmente, revisar las instrucciones del fabricante para el mantenimiento adecuado.

Medida: 20x120x9 cm	**Marca** SAFARI
Peso: 5.7 kg	
Empaque: Protector plástico	

Accesorio

Brackets - Pernos - Bases antirayón - Tapas de esquina